TEJIDOS FLOCADOS Y MATERIALES EN ROLLOS

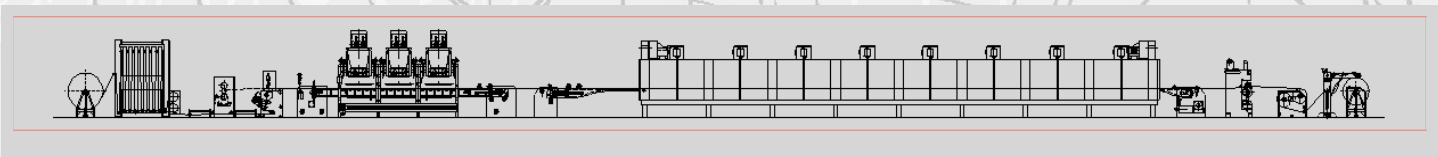

Línea de flocado de laboratorio - mod. LFL

El **Línea de flocado de laboratorio mod. LFL** consiste en:

– Un bastidor de soporte del carro para todos los elementos de la máquina.

– Una tolva con velocidad variable, un cepillo giratorio motorizado ajustable mediante inversor. Se proporciona un volante para ajustar la altura. La tolva está equipada con dos bastidores de red con mallas diferentes para distintos tipos de rebaño.

– Barra batidora situada bajo la tolva.

– Dos métodos diferentes para guiar el tejido que requiere flocado:

- con cinta transportadora (con movimiento manual)
- con marco para **Horno de laboratorio y cabezal de revestimiento directo mod. JP** (ver prospecto)

– El paso del tejido por debajo de la tolva puede repetirse para simular las mismas condiciones de una máquina flocadora equipada con varias tolvas.

– Tolva equipada con cajón para el exceso de borra.

– Generador electrostático con tensión ajustable de 0 a 50.000 voltios.

– Tablero de control.

Member of CISQ Federation
RINA
CERTIFIED MANAGEMENT SYSTEM
ISO 9001 - ISO 14001
GREEN LABEL
SUSTAINABLE MACHINERY CERTIFICATION

AIGLE

AIGLE Macchine srl • Via Donatello, 8 • 10071 Borgaro Torinese • ITALIA • Tel. +39 0112624382 • www.aigle.it • e-mail: info@aigle.it

TEJIDOS FLOCADOS Y MATERIALES EN ROLLOS

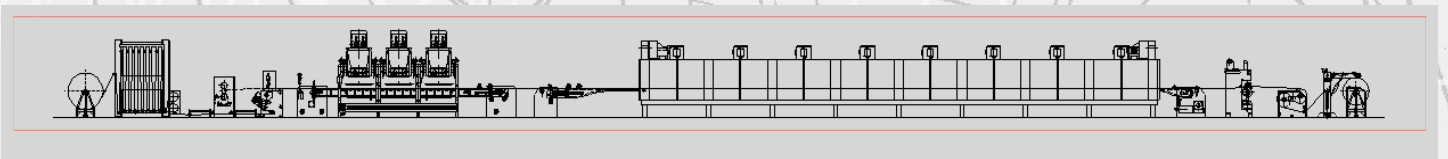

Opciones:

– Ranura de aspiración situada a la salida de la zona de flocado y conectada a un escape, un filtro y una bolsa de recuperación de flocado

– Cinta transportadora motorizada de corriente alterna que puede sincronizarse con una línea de recubrimiento de laboratorio

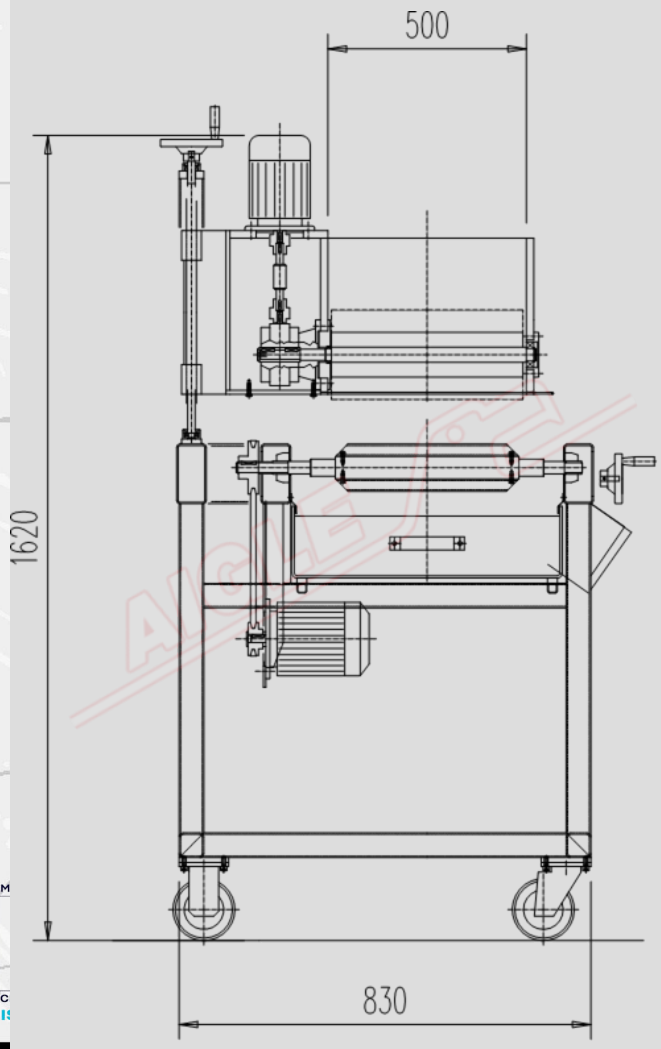

DATOS TÉCNICOS	
Anchura útil	500 mm
Alimentación	400 V/50 Hz/trifásica
Potencia instalada	1 kW